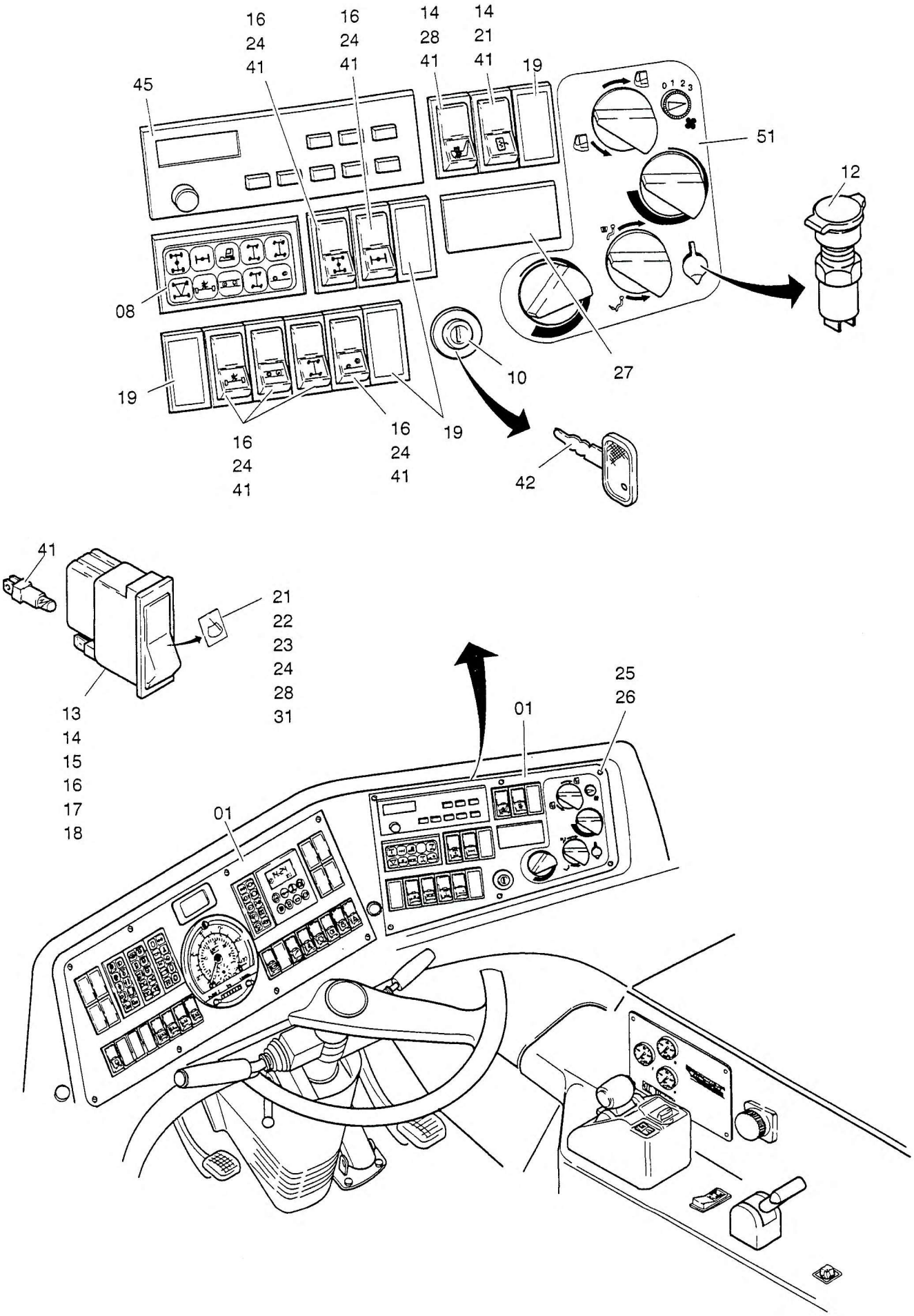

977-2110

17.10.2000

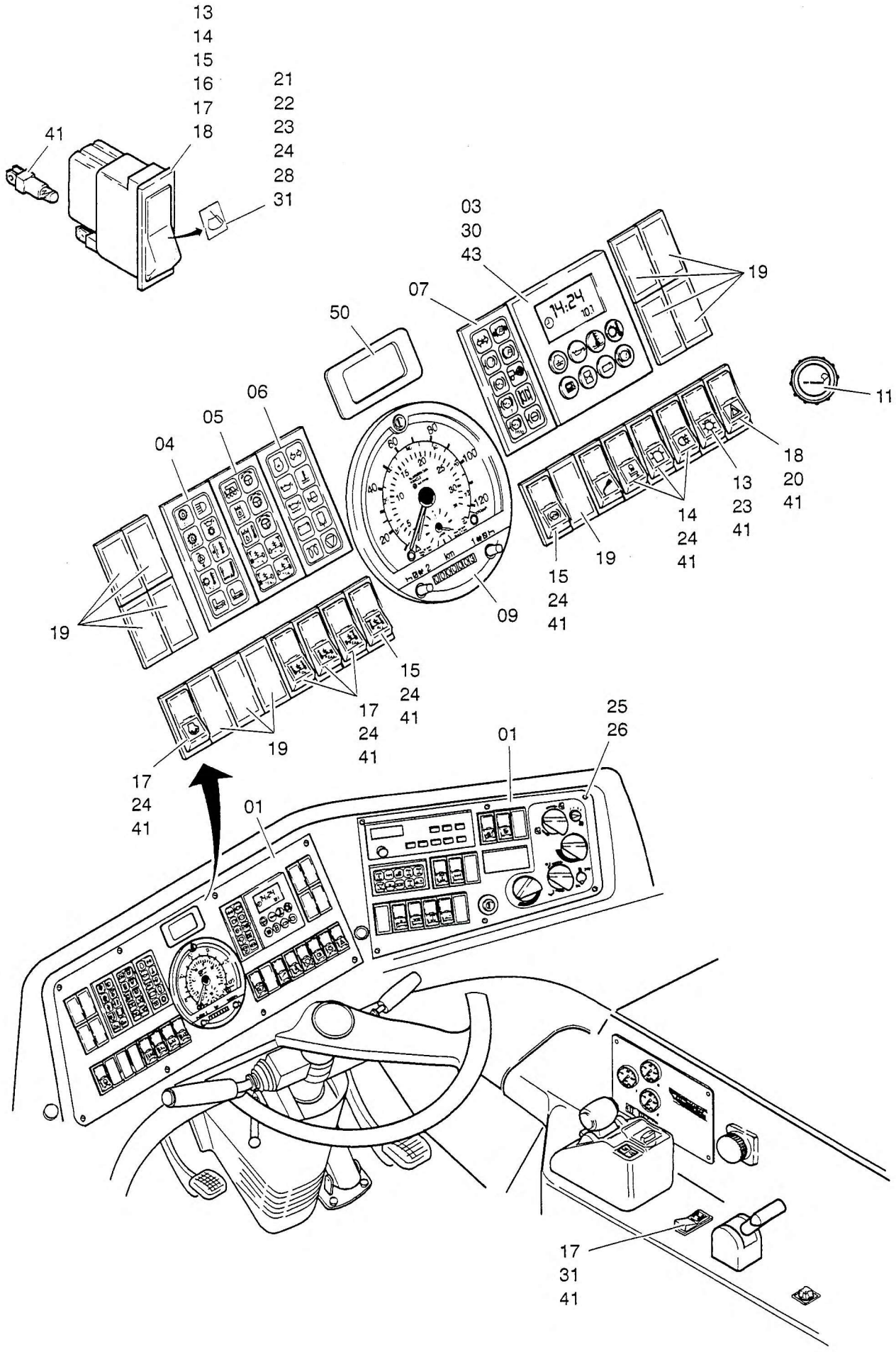

977-2110

Seite/Page 2 / 3

17.10.2000